DATA	TITOLO ARGOMENTO	N° SCHEDA
	ASSONOMETRIA MILITARE MONOMETRICA	

NELL'ASSONOMETRIA MONOMETRICA I 3 ASSI SPAZIALI FORMANO TRA LORO UN ANGOLO di 120°, UNO di 150° E UN ANGOLO di 90°

L'ASSE X FORMA UN ANGOLO DI 60° RISPETTO ALL'ORIZZONTALE

L'ASSE Y UNO DI 30° SEMPRE RISPETTO ALL'ORIZZONTALE

GLI ASSI X e Y FORMANO TRA LORO UN ANGOLO RETTO:

LE BASI DEI SOLIDI SI DISEGNANO QUINDI SENZA MODIFICA NE' DI FORMA NE' DI DIMENSIONI

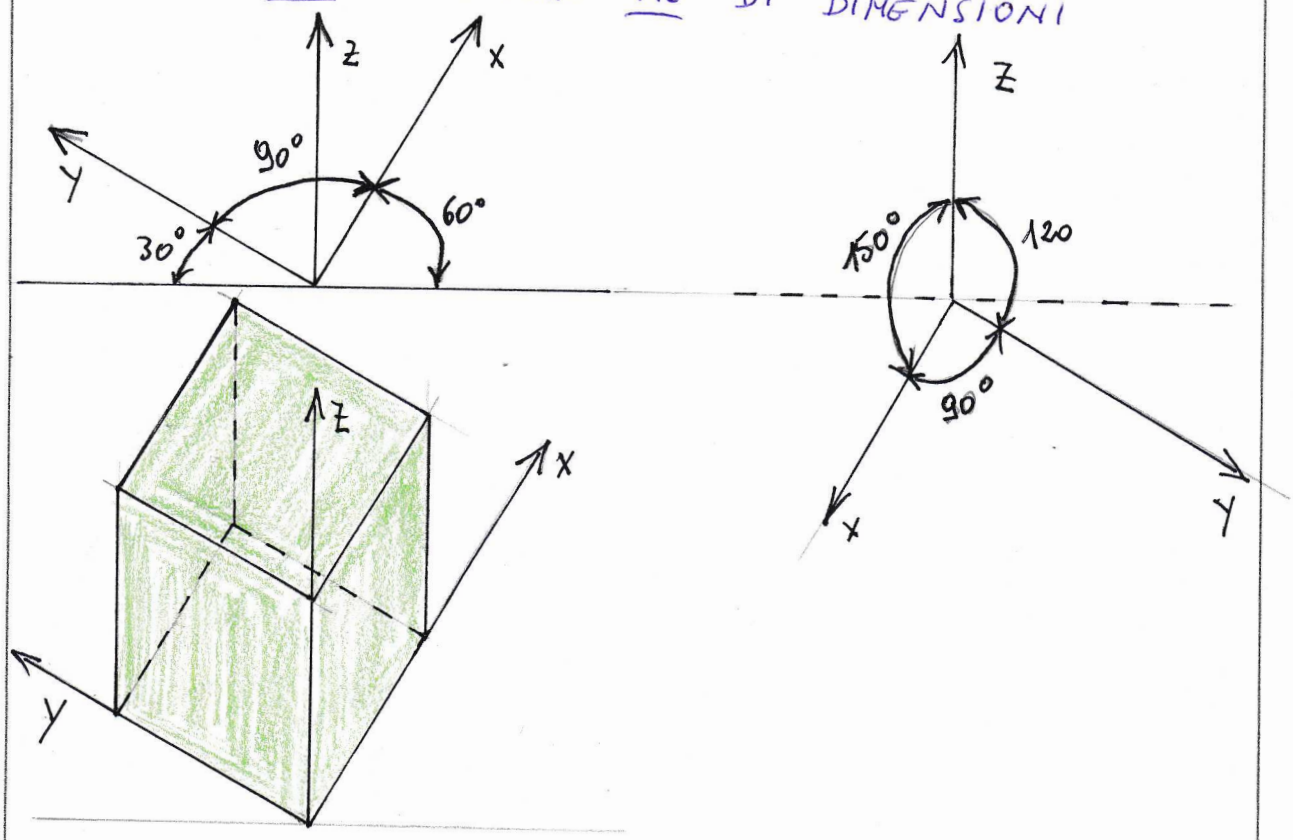

CUBO IN ASSONOMETRIA MILITARE MONOMETRICA (l = 3 cm)

LE MISURE CHE COMPAIONO SUI 3 ASSI E SULLE LORO PARALLELE SI RIPORTANO NELLA LORO VERA GRANDEZZA