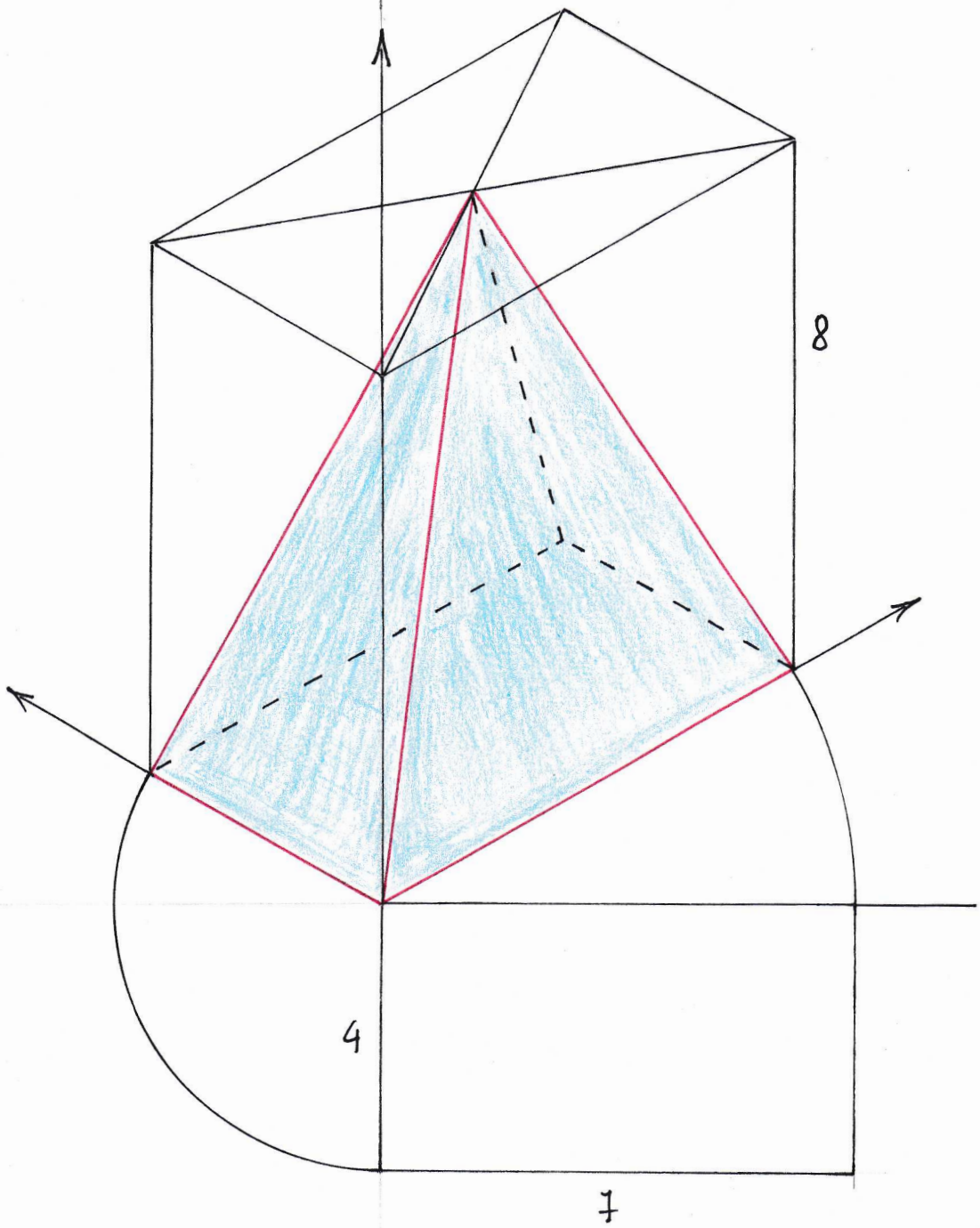

ASSONOMETRIA
ISOMETRICA

PIRAMIDE A BASE
RETTANGOLARE

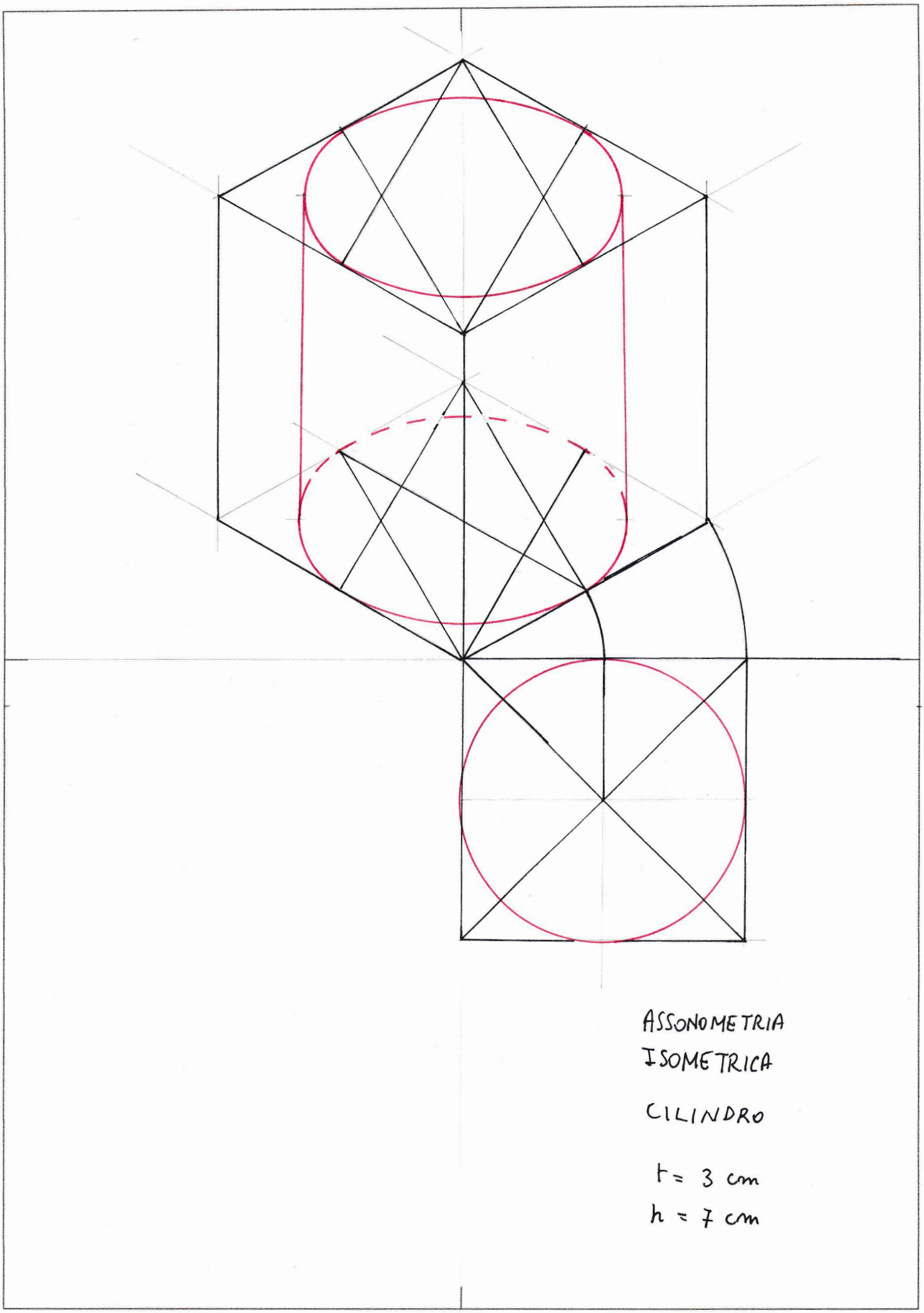

ASSONOMETRIA
ISOMETRICA

CILINDRO

$r = 3$ cm
$h = 7$ cm

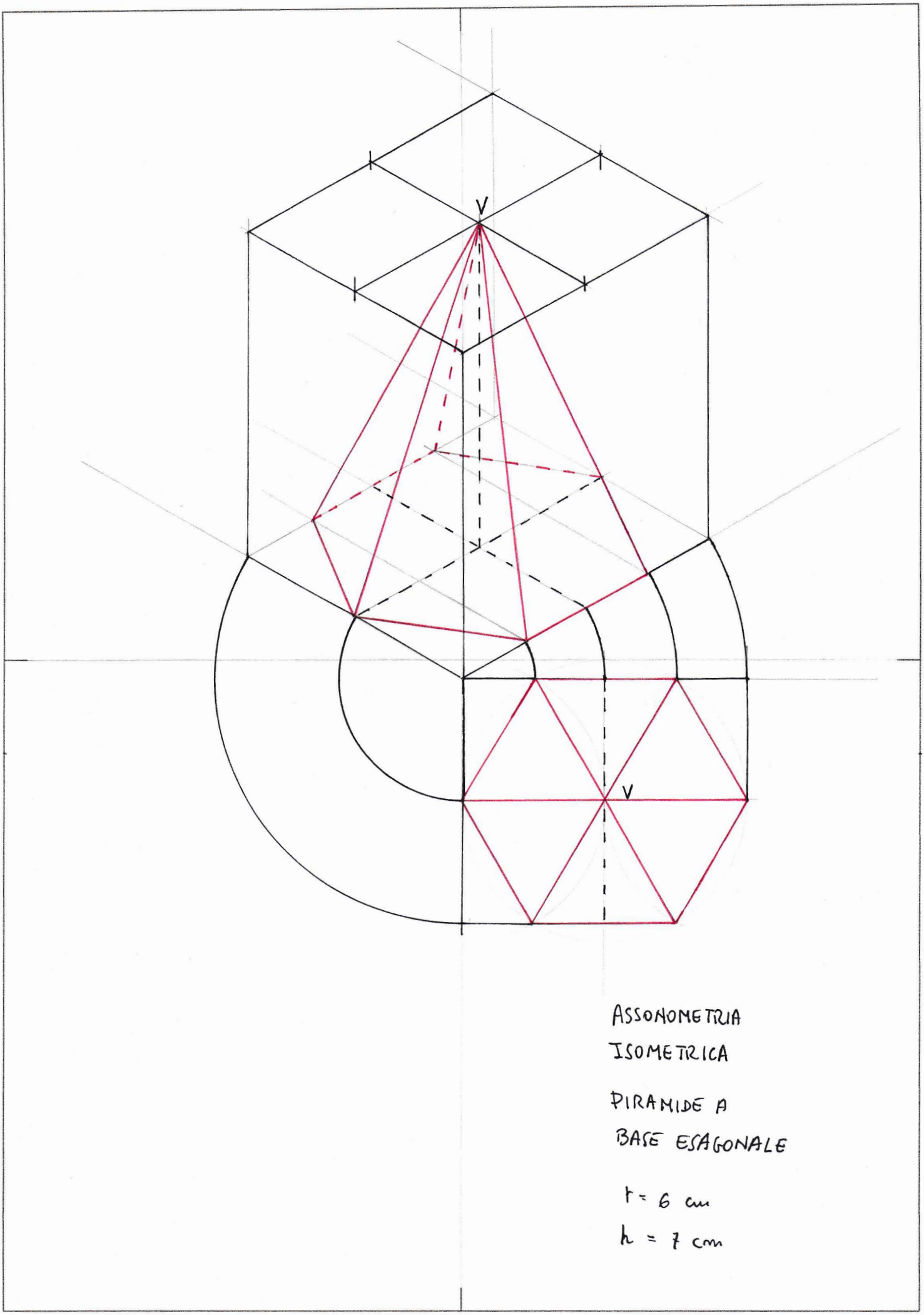

ASSONOMETRIA
ISOMETRICA

PIRAMIDE A
BASE ESAGONALE

r = 6 cm

h = 7 cm

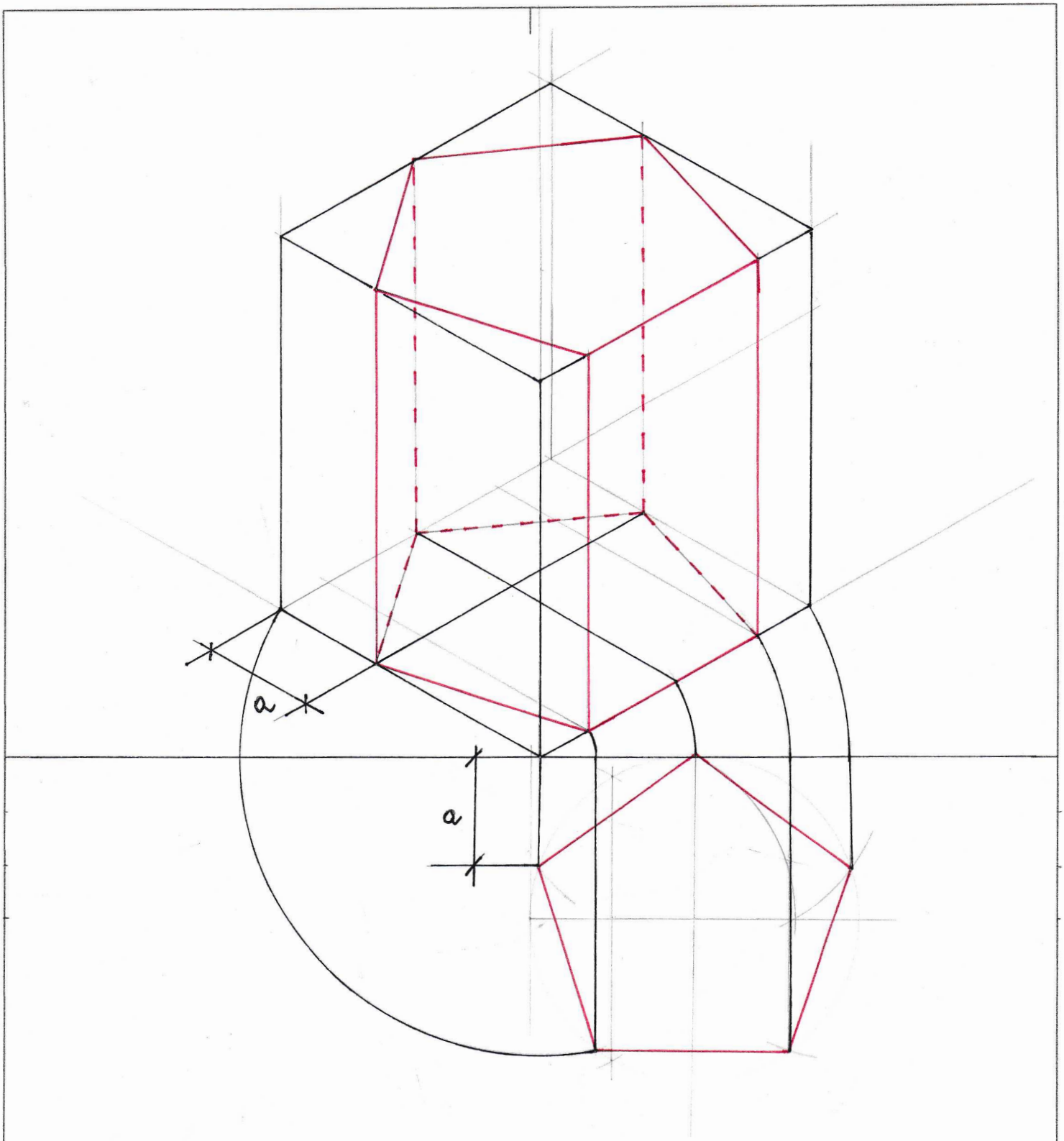

ASSONOMETRIA
ISOMETRICA

PRISMA A BASI
PENTAGONALI

r = 6 cm
h = 7 cm